GB50　RVON-10401BK

目次

ユーザーマニュアル(組立方法･取扱説明書).....1

パーツリスト(部品一覧表)..... 13

コンソールマニュアル(操作画面説明書) 14

シリアル表示位置 20

トラブルシューティング 21

よくあるご質問..... 23

Reebok
ONE SERIES

ONE GB50
USER GUIDE
組立説明書

組立動画のご案内

この度はReebok フィットネスバイクをお買上げいただき、
誠にありがとうございます。本商品は海外直輸入品のため、
組立の際にわかりにくい点などもありご迷惑をおかけいたします。

組立簡単動画をご用意しましたので、
ご参考にしていただき不明な点などは
サポートまでご連絡くださいませ。

URL: http://bit.ly/2rsFxex

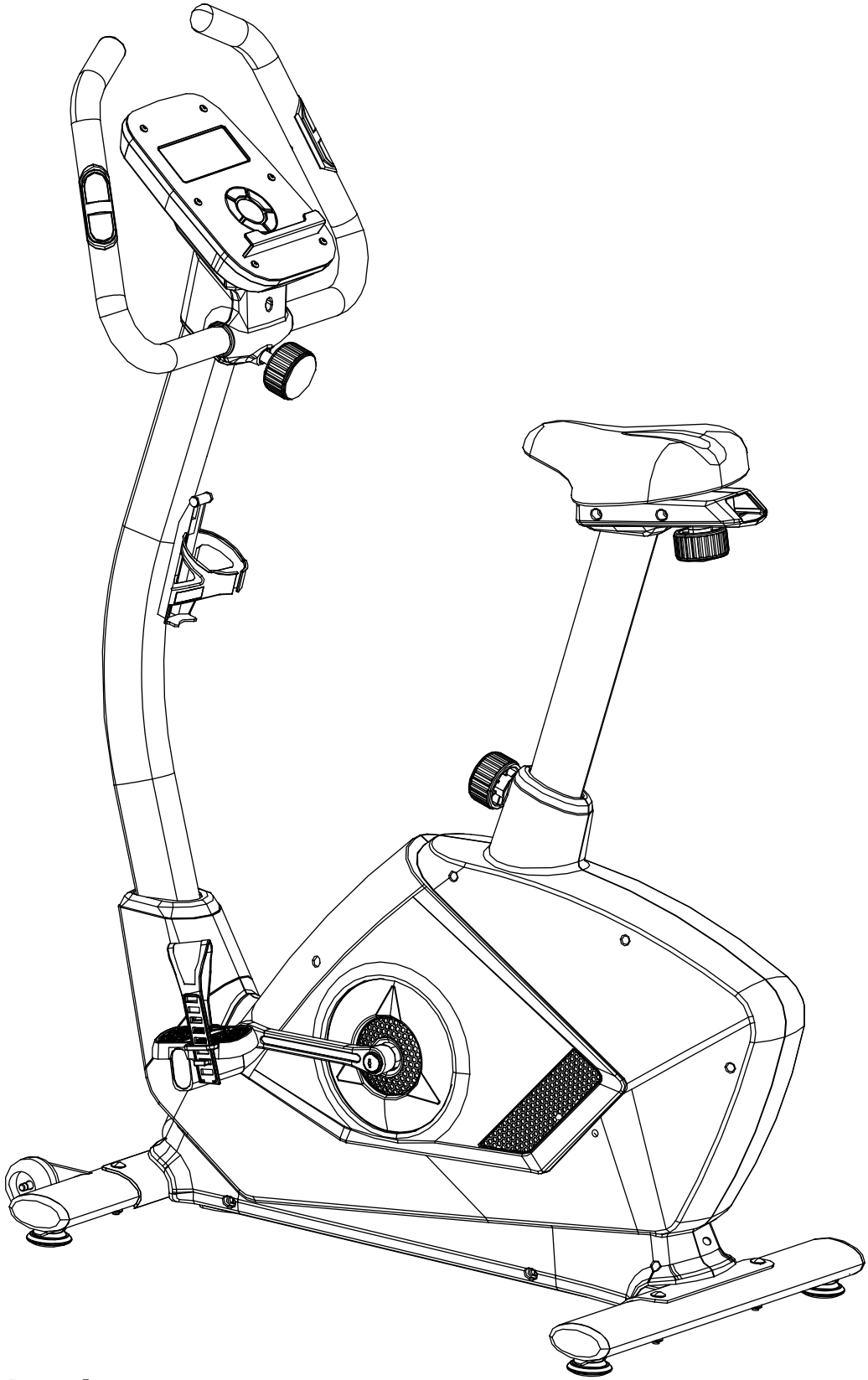

完成図

パーツ

D			
B D-32 D-33		D-29 D-35	
A D-34		C	
D-30 D-31		E	! " #$
G F		H	

パーツと付属の工具

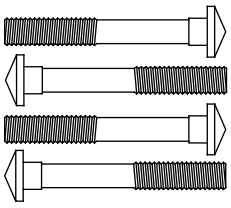

Carriage Bolt E-1 (4)
ボルト E−1（4 本）

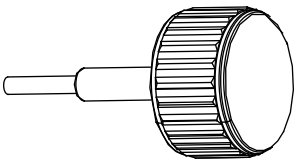

Knob E-4 (1)
ノブ E−4（1 個）

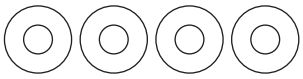

Flat Washer E-2 (4)
ワッシャー E−2（4 個）

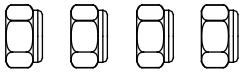

Lock Nut for E-3 (4)
ナット E−3（4 個）

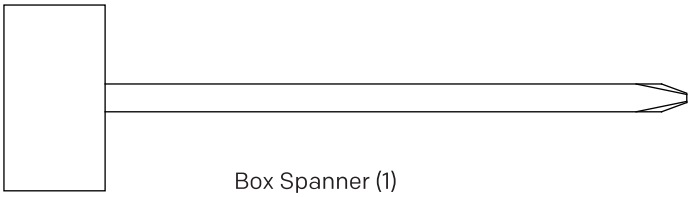

Box Spanner (1)
ボックス・スパナ（1 本）

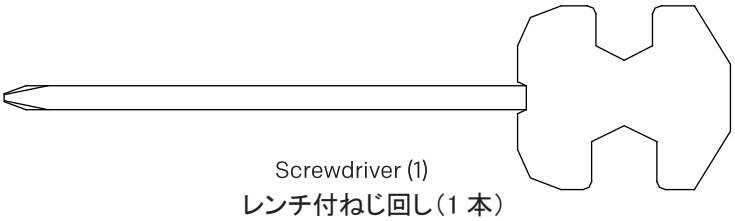

Screwdriver (1)
レンチ付ねじ回し（1 本）

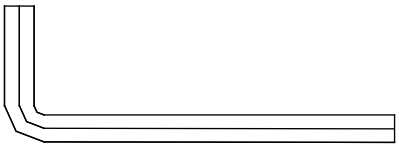

Allen Key (1)
六角レンチ（1 本）

1

（注意）付属工具をご使用される際、先端のドライバー部分でお怪我をされることのないようにくれぐれもお気をつけください。グローブをはめて作業して頂きますと安全です。

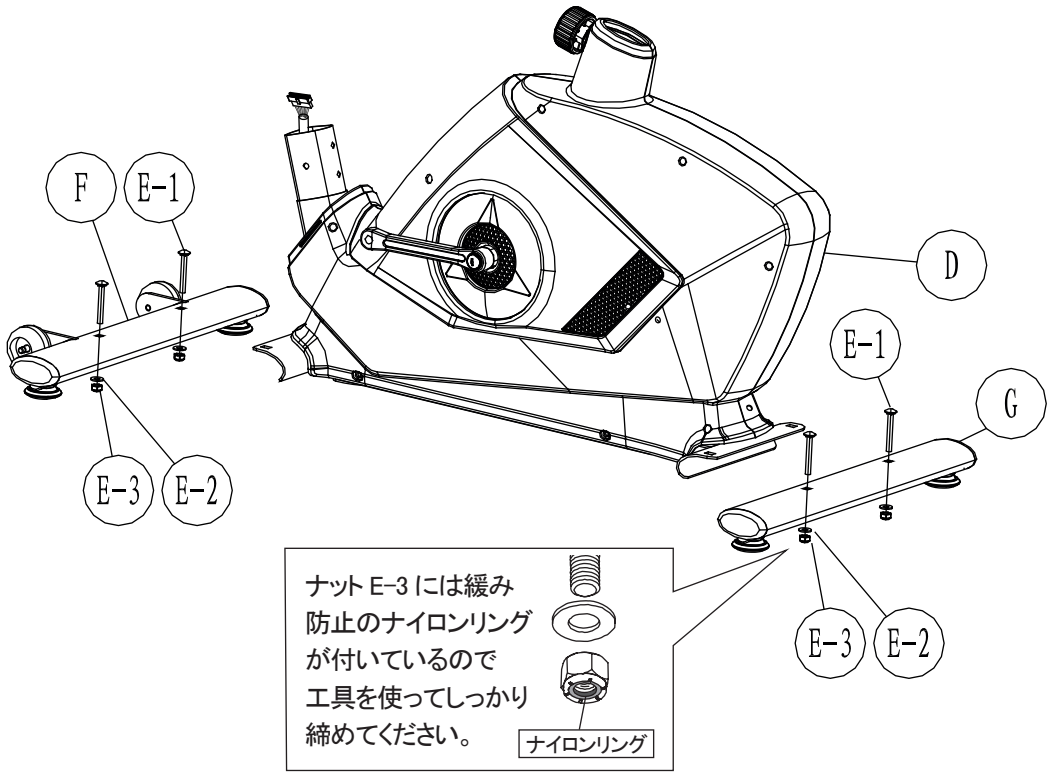

2

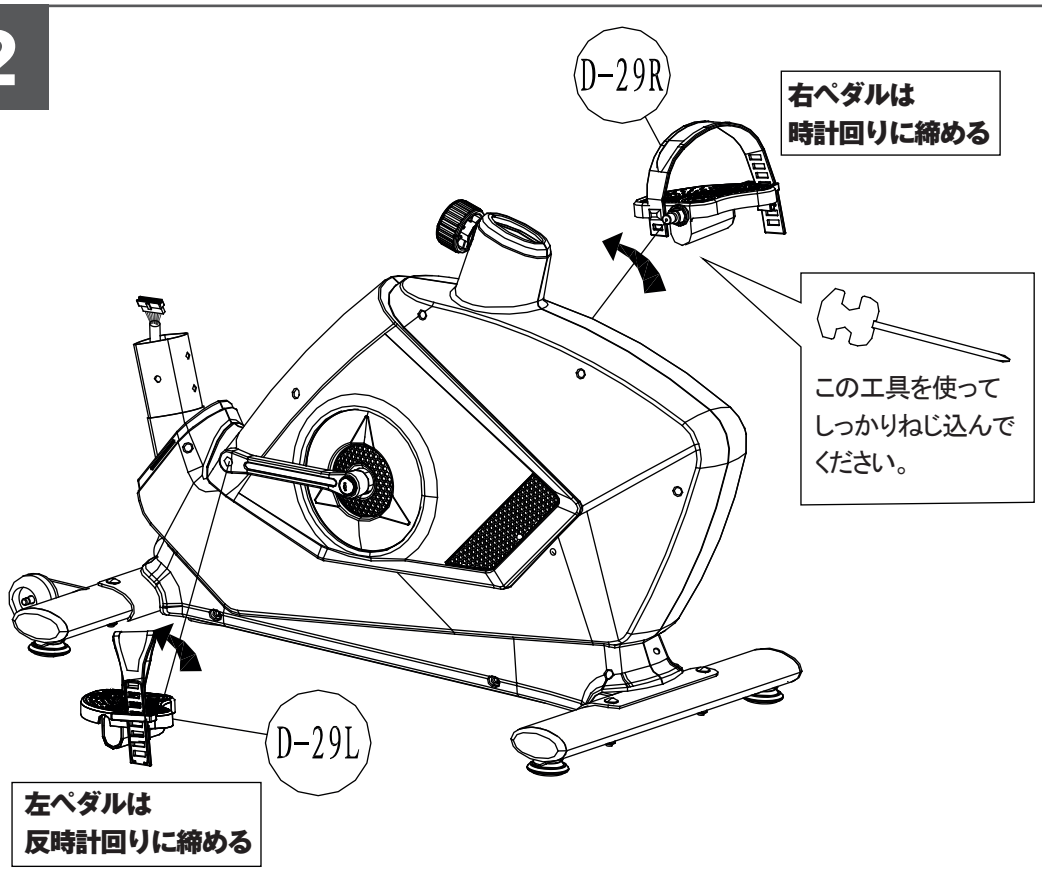

3

サドルの向きや角度を調節した後、2つの工具を使って両側のナットを固く締め、サドルをしっかり固定してください。

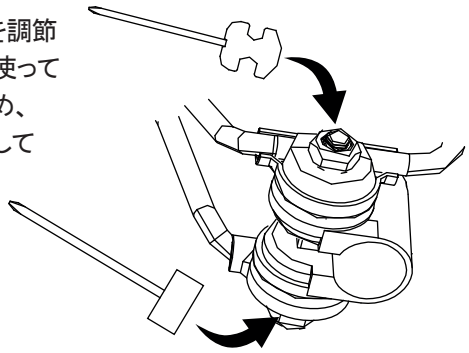

ターン・プルピン D-4 の操作

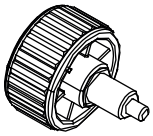

① **反時計回り**に回して緩め

② 引っ張ってピンの先端を抜き

③ そのまま高さを調節し

④ ノブを離してピンの先端がしっかり入ったら

⑤ **時計回り**に軽く締めてガタつきを無くす

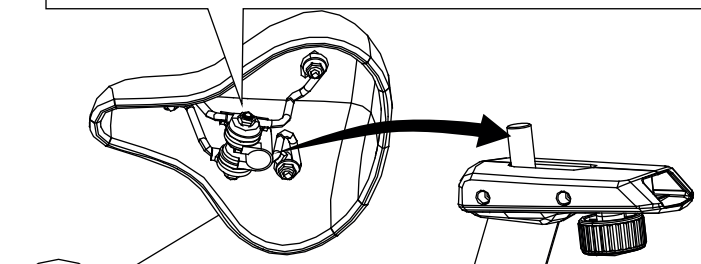

D-30

H

D-4

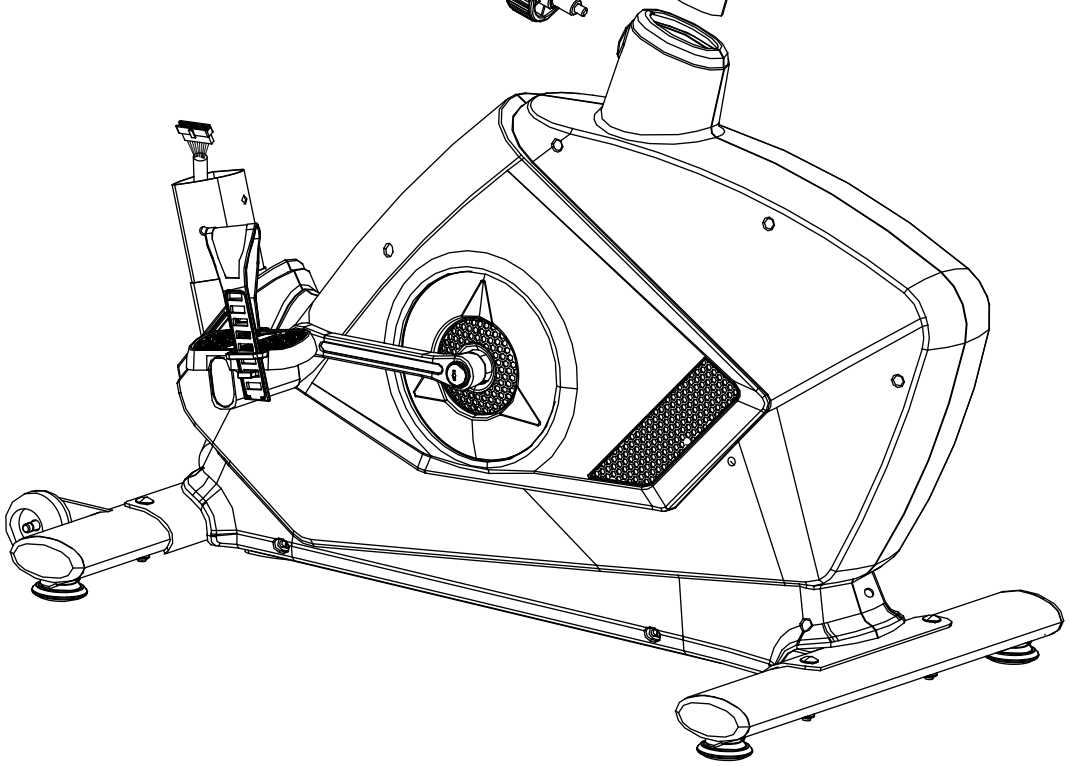

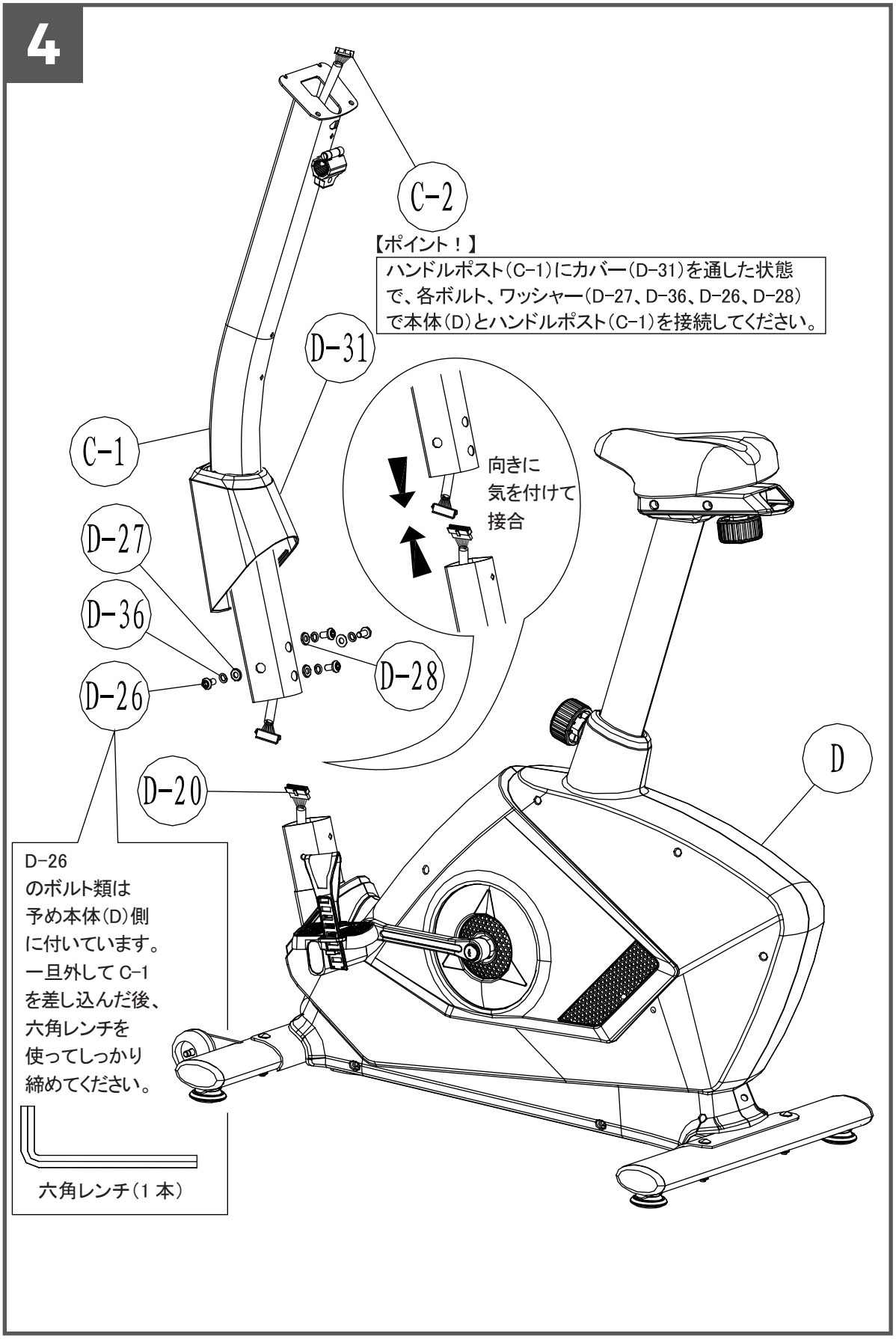
4
C-2
【ポイント！】
ハンドルポスト（C-1）にカバー（D-31）を通した状態で、各ボルト、ワッシャー（D-27、D-36、D-26、D-28）で本体（D）とハンドルポスト（C-1）を接続してください。
D-31
C-1
向きに
気を付けて
接合
D-27
D-36
D-26
D-28
D-20
D
D-26
のボルト類は
予め本体（D）側
に付いています。
一旦外して C-1
を差し込んだ後、
六角レンチを
使ってしっかり
締めてください。
六角レンチ（1 本）

5

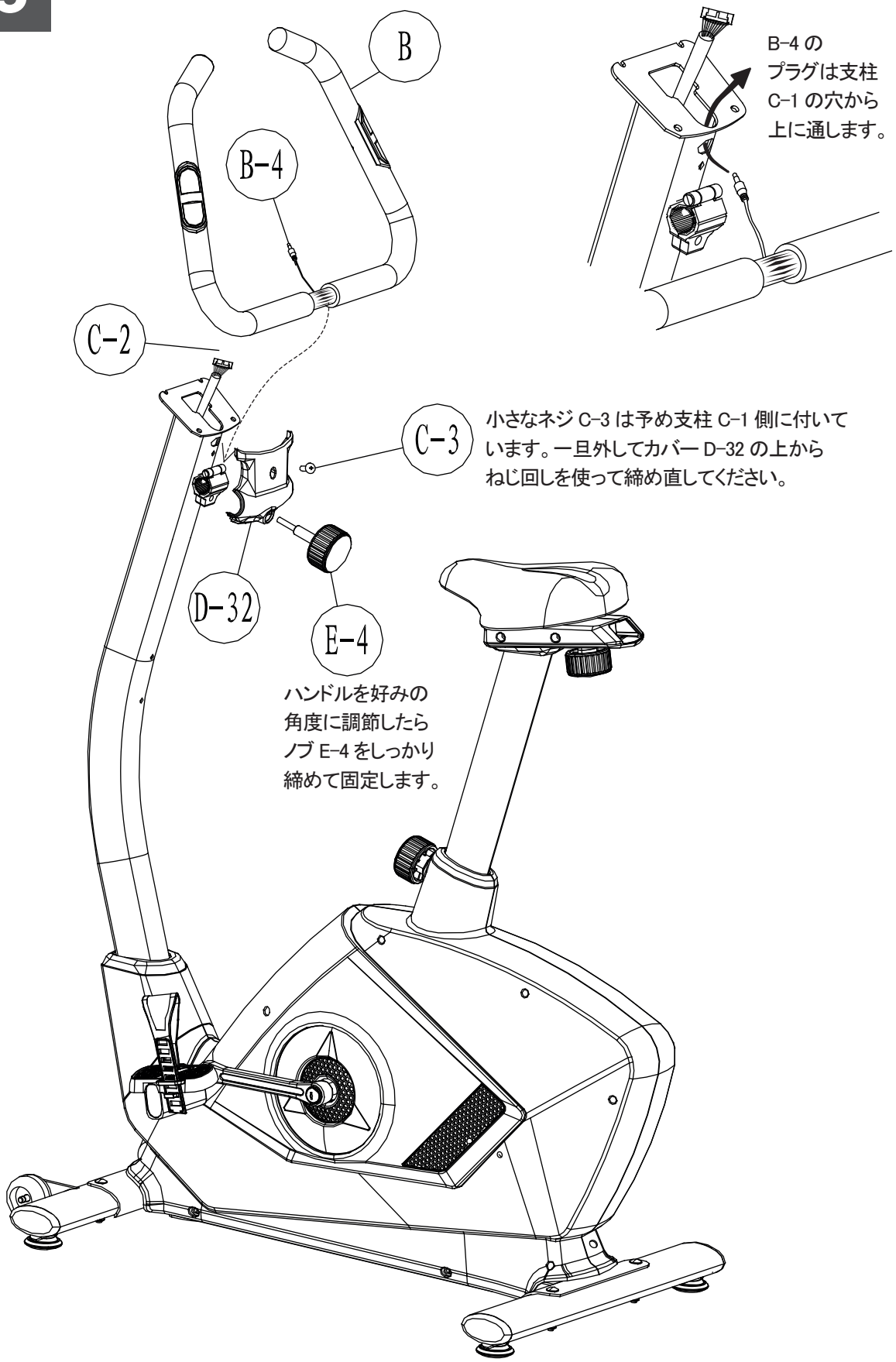

B-4 の
プラグは支柱
C-1 の穴から
上に通します。

小さなネジ C-3 は予め支柱 C-1 側に付いて
います。一旦外してカバー D-32 の上から
ねじ回しを使って締め直してください。

ハンドルを好みの
角度に調節したら
ノブ E-4 をしっかり
締めて固定します。

6

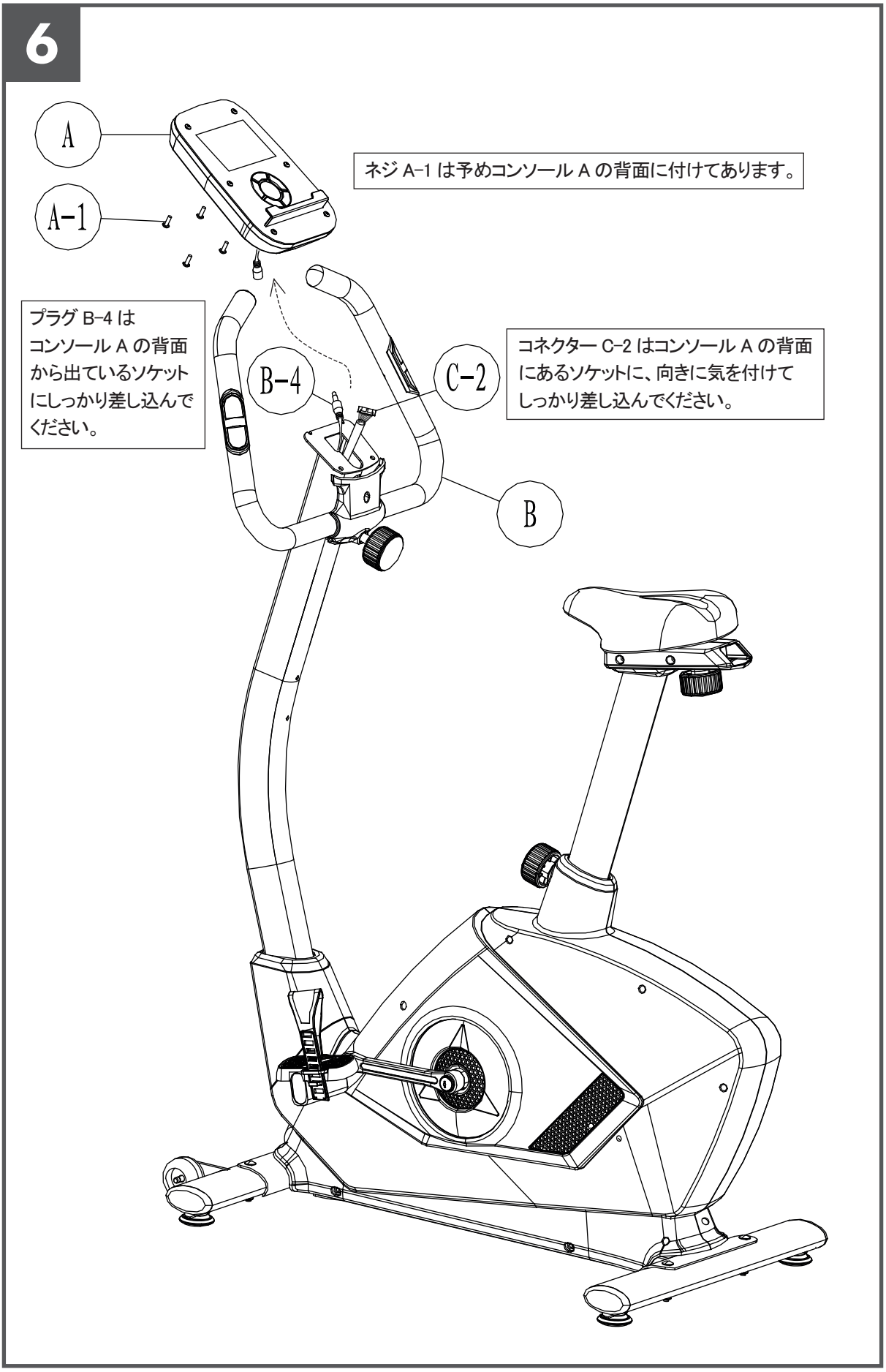
A
A-1
ネジ A-1 は予めコンソール A の背面に付けてあります。
プラグ B-4 は
コンソール A の背面
から出ているソケット
にしっかり差し込んで
ください。
B-4
C-2
コネクター C-2 はコンソール A の背面
にあるソケットに、向きに気を付けて
しっかり差し込んでください。
B

7

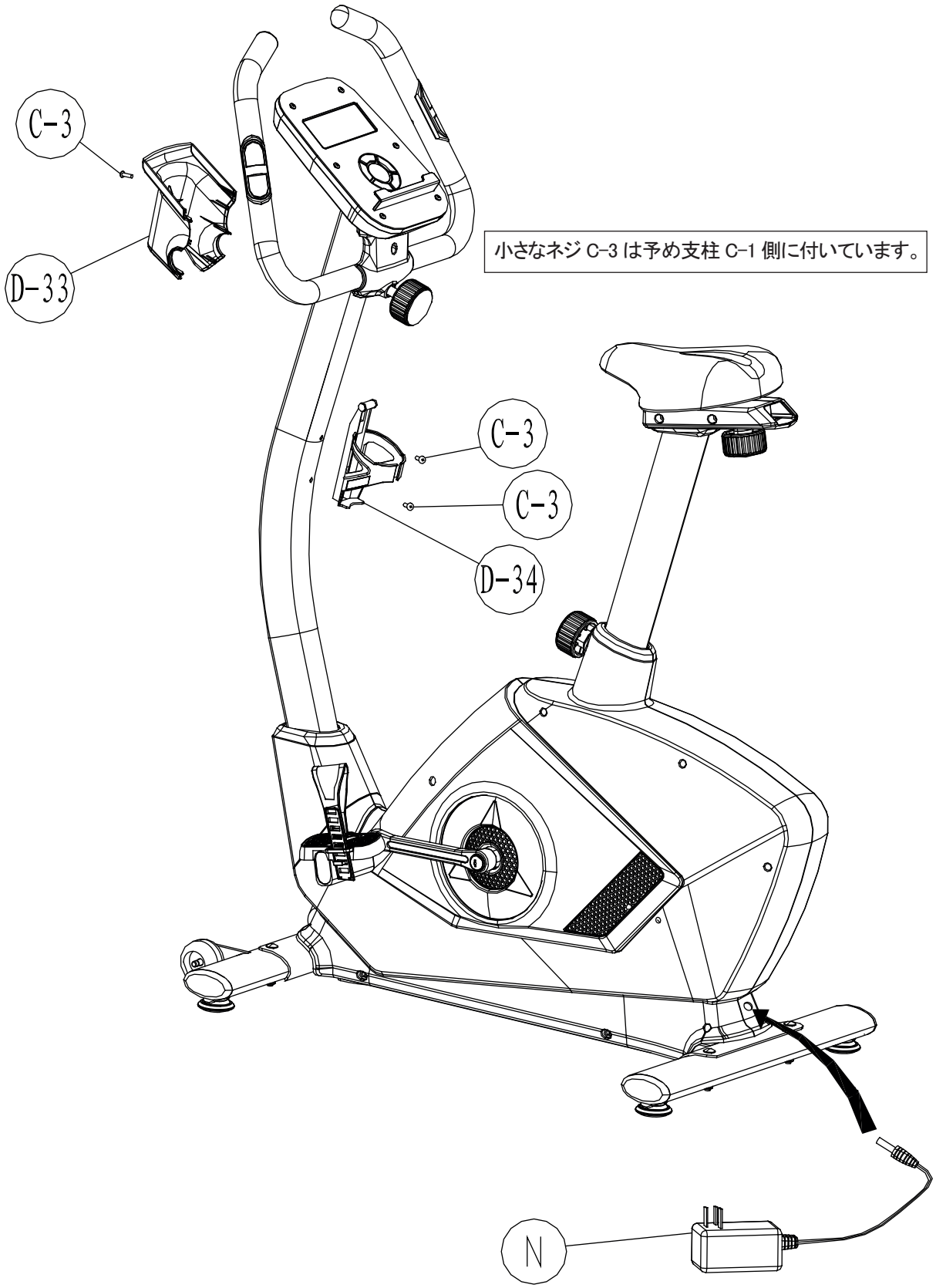

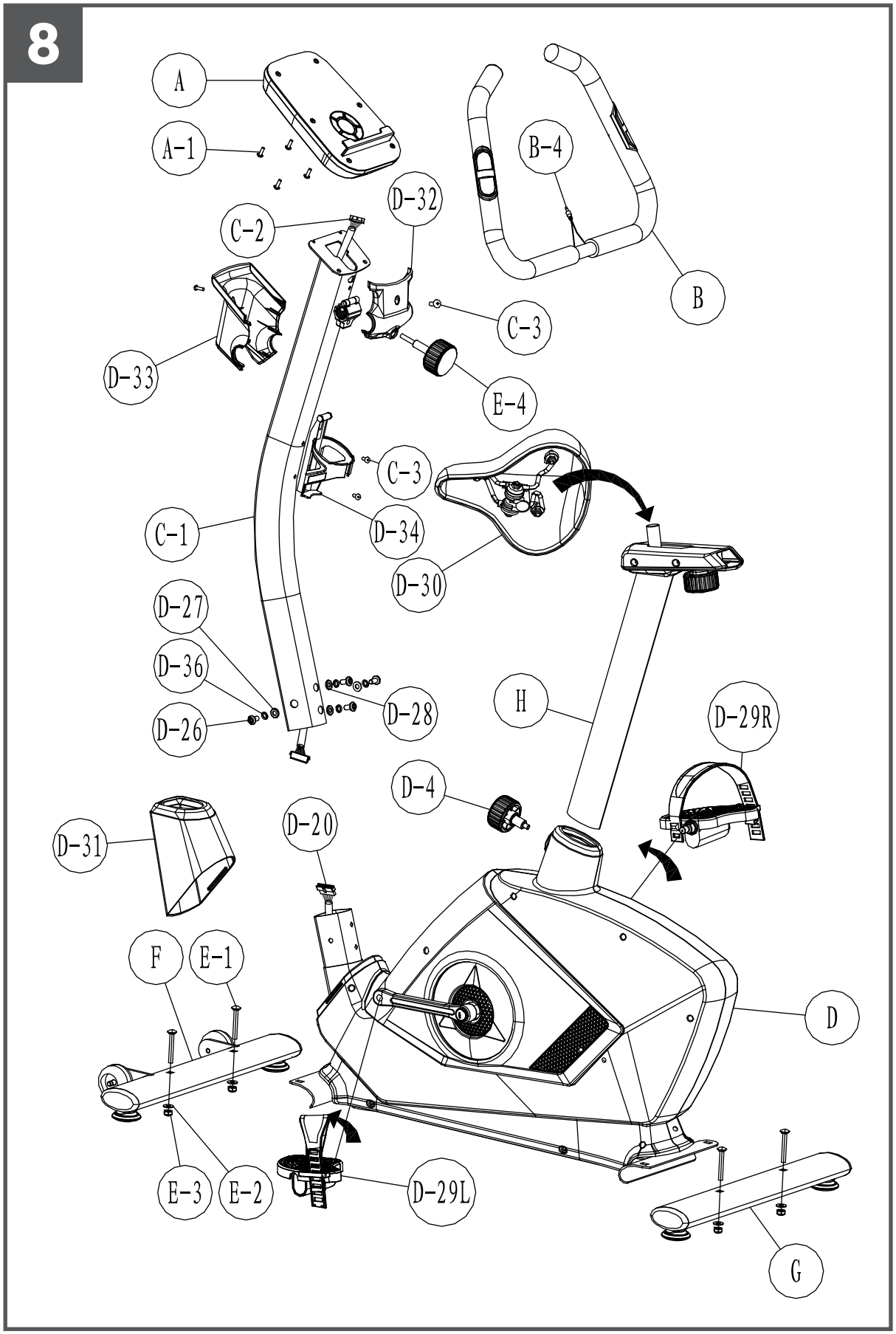
8
A
A-1
B-4
D-32
C-2
B
C-3
D-33
E-4
C-3
C-1
D-34
D-30
D-27
D-36
D-28
H
D-29R
D-26
D-4
D-31
D-20
F
E-1
D
E-3
E-2
D-29L
G

9

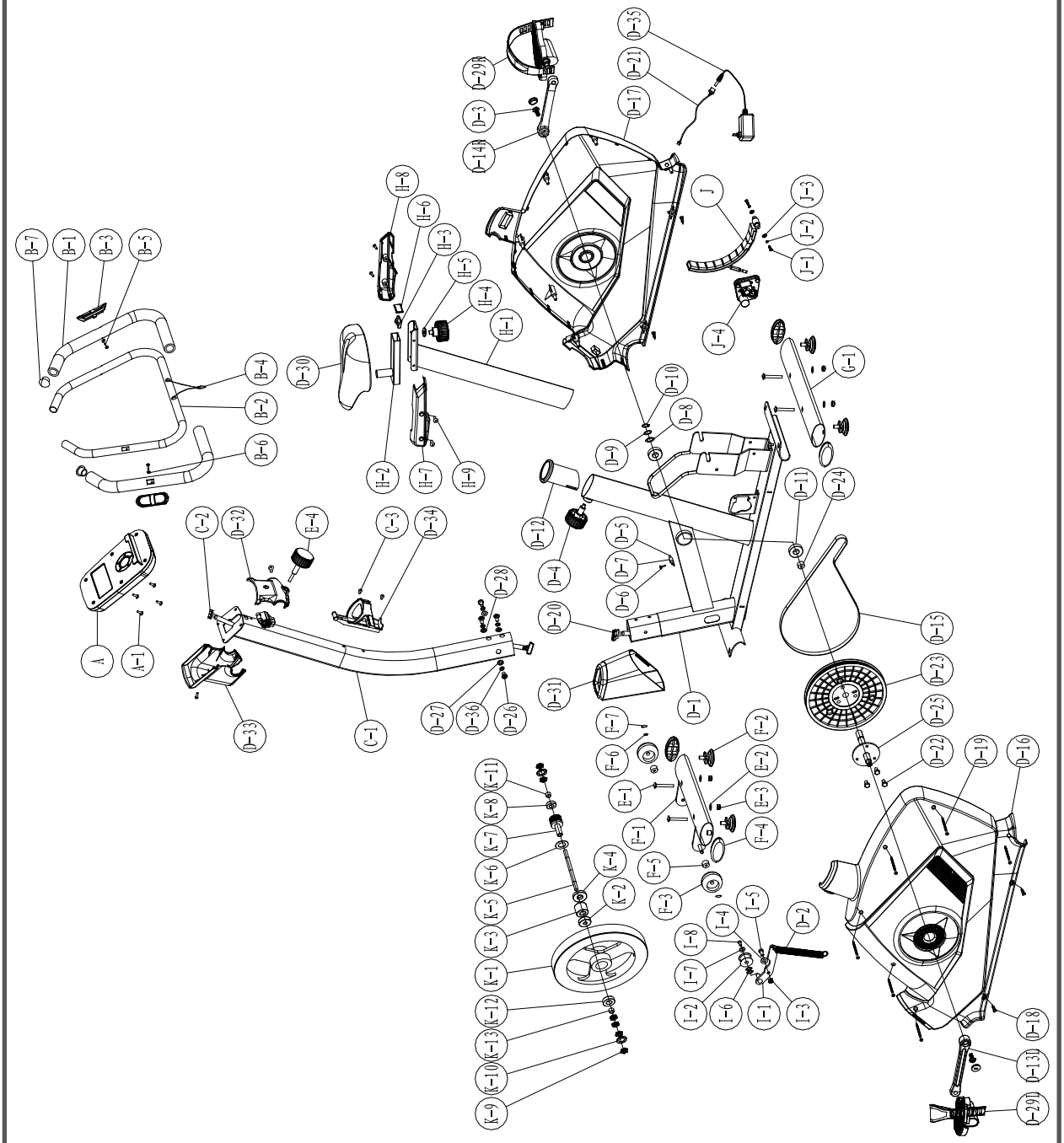

B-7
B-1
B-3
B-5
B-4
B-2
B-6
A
A-1
C-2
D-32
E-4
C-3
D-34
D-33
C-1
D-28
D-27
D-36
D-26
D-30
H-8
H-6
H-3
H-5
H-4
H-1
H-2
H-7
H-9
D-29R
D-3
D-14R
D-35
D-21
D-17
J
J-3
J-2
J-1
J-4
G-1
D-10
D-8
D-9
D-12
D-4
D-5
D-7
D-6
D-20
D-31
D-1
D-11
D-24
D-15
D-23
D-25
D-22
D-19
D-16
D-18
D-13
D-29
F-7
F-6
F-2
E-2
E-1
E-3
F-1
F-4
F-5
F-3
K-11
K-8
K-7
K-6
K-5
K-3
K-1
K-12
K-13
K-10
K-9
K-4
K-2
I-5
I-4
I-8
I-7
I-2
I-6
I-1
I-3
D-2

スペアパーツリスト

ITEM	DESCRIPTION	EVB SPEC	Q'TY	
A	Console	PE-SM76490017102	1	PCS
A-1	Screw	PD-SWM10510-1002	4	PCS
B	Handlebar set	AA-A-PA3169-9014	1	SET
B-1	Foam grip	PL-P-PB4009-1002	2	PCS
B-2	Handlebar	PT-P-PB5023-1082	1	PCS
B-3	Hand pulse	1PC1007-12B1	2	PCS
B-4	Heart rate wire	B6I20-E206500650-000	1	PCS
B-5	Screw	PD-SUM10420-1002	2	PCS
B-6	Semi Washer	PH-P-PB4109-1002	2	PCS
B-7	End cap	PL-P-PB1554L1002	2	PCS
C	Handlebar post set	AA-GB50FA02-9000	1	SET
C-1	Handlebar	MT-GB50FW02-7002	1	PCS
C-2	Cable	B3192-CD11150CB1-600	1	PCS
C-3	Screw	PD-SWM40520-1002	4	PCS
D	Main frame set	AA-GB50FA01-9000	1	SET
D-1	Main frame	MT-GB50FW01-7002	1	PCS
D-2	Ilder spring	PH-P-PB1226-1000	1	PCS
D-3	Nylon	PD-SEM10820-7600	2	PCS
D-4	Knob	PD-P-PB6913-1000	1	PCS
D-5	Wire	B7030-D10400D6-260	1	PCS
D-6	Screw	PD-SDM20410-1041	1	PCS
D-7	Senor bracket	PE-P-PB4310-1300	1	PCS
D-8	Wave washer	PD-WD061725-1002	1	PCS
D-9	Flat washer	PD-WN121725-1002	1	PCS
D-10	C ring	PD-KC011700-1002	1	PCS
D-11	Bearing	PH-BA2-6203-1200	2	PCS
D-12	Clamp	PL-P-PB2278-1002	1	PCS
D-13	Left crank	PH-P-PA-818-1041	1	PCS
D-14	Right crank	PH-P-PA-819-1041	1	PCS
D-15	Belt	PH-LJ6M1066-1000	1	PCS
D-16	Left cover(upper)	PL-C-GB5001-1002	1	PCS
D-17	Right cover (lower)	PL-C-GB5011-1002	1	PCS
D-18	Screw	PD-SBM20516-1241	4	PCS
D-19	Screw	PD-SBM20440-1041	6	PCS
D-20	Wire of servo motor	B3193-CC110002C1-300	1	PCS
D-21	DC wire	B3192-3B404003H2-000	1	PCS
D-22	Screw	PD-SHM20812-1102	3	PCS
D-23	Pulley	PL-PJ6B2401-1002	1	PCS
D-24	Bushing	PH-P-PB3630-1000	1	PCS
D-25	Axle set	PH-P-PB5184-1000	1	PCS
D-26	Screw	PD-SRM40816-1002	4	PCS
D-27	Flat washer	PD-WN240819-1002	2	PCS
D-28	Semi washer	PD-WA220819-1102	2	PCS
D-29	Pedal	PS-P-PB5907-1302	1	SET
D-30	Saddle	PS-P-PB-240-1402	1	PCS
D-31	Cap of handlebar post	PL-C-GB5090-1002	1	PCS
D-32	Front cover of handlebar	PL-SB03-003-1002	1	PCS
D-33	Rear cover of handlebar	PL-SB03-013-1002	1	PCS
D-34	Water bottle holder	PL-P-PB2074-1024	1	PCS
D-35	Adapter	PE-P-PB6829-1300	1	PCS
E	Hardware kit	AA-GB40FA03-9000	1	SET
E-1	Screw	PD-SMM40855-1002	4	PCS
E-2	Flat washer	PD-WN240819-1002	4	PCS
E-3	Nut	PD-NNM20800-1002	4	PCS
E-4	Knob of handlebar	PL-P-PB6915-1100	1	PCS
F	Front stabilizer set	AA-GB40FA04-9100	1	SET
F-1	Front stabilizer	MT-GB40FW04-7002	1	PCS
F-2	Nap	PL-P-PB2796L1002	4	PCS
F-3	Roller	PL-P-PB3031-1200	2	PCS
F-4	End cap	PL-P-PB5062-1024	4	PCS
F-5	Bushing	PH-P-PB3112-1000	2	PCS
F-6	C ring	PD-KC010800-1002	2	PCS
F-7	Nut	PD-NQM10800-1002	2	PCS
G	Rear stabilizer set	AA-GB40FA05-9000	1	SET
G-1	Rear stabilizer	MT-GB40FW05-7002	1	PCS
H	Seat post set	MT-GB40FW03-7300	1	SET
H-1	Seat post	MT-GB40FW03-5000	1	PCS
H-2	Rail tube	MT-B2010FW047300	1	PCS
H-3	Screw bracket of rail tube	PD-P-PB2293-1000	1	PCS
H-4	Knob of seat	PD-P-PB6914-1100	1	PCS
H-5	Flat washer	PD-WN321425-1041	1	PCS
H-6	End cap	PL-P-PB1577L1002	1	PCS
H-7	Left cover of rail tube	PL-C-GB500D-1002	1	PCS
H-8	Right cover of rail tube	PL-C-GB501D-1002	1	PCS
H-9	Screw	PD-SWM20506-1002	4	PCS
I	Idler set	AA-A-PA3248-9000	1	SET
I-1	Idler	MT-TUBRFW04-5000	1	PCS
I-2	Jockey wheel	PH-P-PB3851-1000	1	PCS
I-3	Nut	PD-NNM20800-1041	1	PCS
I-4	Flat washer	PD-WN110825-1141	1	PCS
I-5	Screw	PD-SHM20820-1141	1	PCS
I-6	Wave washer	PD-WD061015-1002	2	PCS
I-7	Flat washer	PD-WN120612-1041	1	PCS
I-8	Screw	PD-SHM10612-1002	1	PCS
J	Magnet set	AA-A-PA3431-9800	1	SET
J-1	Screw	PD-SHM20616-1041	2	PCS
J-2	Spring washer	PD-WS210600-1041	2	PCS
J-3	Flat washer	PD-WN120613-1041	2	PCS
J-4	Servo motor set	AA-A-PA3235-9202	1	SET
K	Flywheel set	AA-A-PA3235-9102	1	SET
K-1	Flywheel	PH-FAD25032G1002	1	PCS
K-2	Bearing	PH-BA2-6300-1000	1	PCS
K-3	Single bearing set	PH-P-PB3485-1000	1	PCS
K-4	Bearing	PH-BA2-6203-1100	1	PCS
K-5	Flywheel axle	PH-P-PB4982-1000	1	PCS
K-6	Flat washer	PD-WN113034-1002	1	PCS
K-7	Pulley	PH-P-PB4842-1000	1	PCS
K-8	Bearing	PH-BA2-6900-1000	1	PCS
K-9	Nut	PD-NNI21224-1041	5	PCS
K-10	Star washer	PD-NNI21224-1041	2	PCS
K-11	Bushing	PH-P-PA-008-1000	1	PCS
K-12	Bearing	PH-BA2-6003-1000	1	PCS
K-13	Bushing	PH-P-PA-009-1000	1	PCS

コンソール・ユーザー・ガイド

コンピュータ機能

- A Enter (確定)
- B Recovery (回復率)
- C Down (ダウン)
- D Reset (リセット／ホーム)
- E Up (アップ)
- F Start/Stop (開始/停止)

ボタン機能

A Enter (確定)

メイン メニューですべてのエクササイズ データ設定を確定するために使用します。プログラム実行中に設定を確定するための確定ボタンとして使用します。

B Recovery (回復率)

心拍数の回復率をテストするために使用します。

C Down (ダウン)

トレーニング モードを選択したり、設定値を下げたりするために使用します。

D Reset (リセット／ホーム)

随時機能をリセットするために使用します。[RESET] (リセット) を押す前に、[STOP] (停止) を 押してください。

E Up (アップ)

心拍数の回復率をテストするために使用します。トレーニング モードを選択したり、設定値を上げたりするために使用します。

F Start/Stop (開始/停止)

エクササイズを開始または停止する場合に使用します。

操作手順

01 マシンの電源を接続すると、長いビープ音と共にコンピュータの電源が入ります。液晶画面のすべてのセグメントが 2 秒間点灯し

ユーザー（U1～U4）の情報を登録する画面になるので、C（ダウン）ボタン、E（アップ）ボタン、A（エンター）ボタンを使って入力します。

U1～U4を選択

男性：M
女性：F

年齢

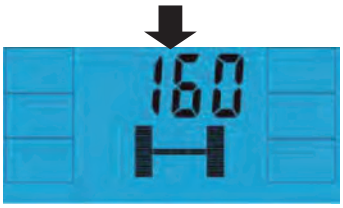

身長

体重

02 メイン メニューが表示されます。マニュアル モードですぐに開始する場合は、[START] (開始) を押します。すべての数値 (速度、距離、時間) はゼロからカウントされます。抵抗レベルは、[UP] (アップ) または [DOWN] (ダウン) を押して、エクササイズ中いつでも変更することができます。

03

マニュアル エクササイズを開始する前に、時間、距離、カロリーを調節してお好みのトレーニングを設定することができます。また、一時停止 機能を使用することもできます。

メイン メニューから [UP] (アップ) または [DOWN] (ダウン) ボタンを押して、画面上の [MANUAL] (マニュアル) をハイライトします。 [Enter] (確定) を押して希望の選択肢をハイライトし、[UP] (アップ) または [DOWN] (ダウン) を使って設定を変更します。詳細を入力したら、[START] (開始) を押して開始します。これでデータが入力した数値からカウントダウンされるようになります。

WATT レベルを設定すると、速度に関係なく、抵抗は自動的にプリセットの WATTS に調整されます (ただし、非常に速度が遅く WATTS 設定が高い場合は、抵抗は 32 までしか上がりません)。

04

Program (プログラム)

- メイン メニューで [UP] (アップ) または [DOWN] (ダウン) を押して、P1～P12の中からプログラムをハイライトします。
- [Enter] (確定) を押すと、プログラムのプロフィールが表示されます。
- [UP] (アップ) または [DOWN] (ダウン) を使って、プログラムのレベルを変更します。
- [START] (開始) を押して開始します。

05 H.R.C. (心拍数コントロール)

- メイン メニューで [UP] (アップ) または [DOWN] (ダウン) を押して、目標 H.R.(♥) をハイライトします。
- [Enter] (確定) を押して選択します。
- 心拍数レベルを55%、75%、90%から選択し、[Enter] (確定) を押して次のセクションに進みます。
- 運動時間を設定し、[Start/Stop] (開始／停止) ボタンを押して運動を開始します。

- 各心拍数レベル (%) に合わせたトレーニングが表示されます。[UP] (アップ) または [DOWN] (ダウン) を押して、
- 55%、75%、90%、THR のいずれかを選択します。

THR は、ユーザーの好みに合わせたトレーニングのための目標心拍数です。この数値は、エクササイズを開始する前に変更することができます。

最大心拍数は、「220 - 年齢 = 合計目標心拍数」のように計算します。この数値は、最大心拍数 (MHR) を表します。この数値を基に、55%、75%、または 90% を割り出します。例：220 - 25 (ユーザーの年齢) = 195 MHR (この数値を基に、お好みの % を割り出します)。

- [Enter] (確定)を押してPULSEをハイライトし、[UP] (アップ) または[DOWN] (ダウン) で目標心拍数を表示します。
- [Enter] (確定) を押して確定します。

- コンピュータに目標心拍数が記録されます。ユーザーはこの心拍数範囲内でトレーニングを行うことができます。抵抗レベルは自動的に変更されます。
- 心拍数が高くなりすぎると、コンピュータがビープ音で警告を発します。

06 USER PROGRAM (ユーザー プログラム)

ユーザーは自分だけのトレーニング プロフィールを作成することができます。

- メイン メニューで [UP] (アップ) または [DOWN] (ダウン) を押して、[USER] (ユーザー) を選択し [Enter] (確定) を押します。
- 以下のようにプログラムのプロフィールが表示されます。

- プロフィールの最初のセグメントで [UP] (アップ) または [DOWN] (ダウン) を押して、抵抗レベルを変更します。
- [Enter] (確定) を押して、次のセグメントに進みます。
- すべての項目で上記の手順を行います。
- 完了したら、[START] (開始) を押してエクササイズを開始します。

07 Recovery (回復率)

トレーニング中いつでも [RECOVERY] (回復率) ボタンを押して、回復率を記録することができます。

- [RECOVERY] (回復率) ボタンを押します。
- パルス センサーに両手を置きます。
- コンピュータは 60 秒からカウントダウンを開始し、以下のように脈拍を表示します。パルス センサーから手を離すと、読み取り値が表示されません。

・ コンピュータが 60 秒間のカウントダウンを完了すると、[RECOVERY] (回復率) の読み取り値が表示されます。

回復率の各レベル

F1 非常に良い

F2 とても良い

F3 良い

F4 普通

F5 平均以下

F6 悪い

注意

このコンピュータの電源は 9V　電源アダプターです。

・ マシンに他のアダプターを使用しないでください。

・ 約 4 分間非アクティブ状態が続くと、コンピュータは自動的にシャットダウンされ、抵抗モーターがリセットされます。コンピュータを再起動するには、いずれかのボタンを押します。

・ コンピュータが正確に作動しない場合は、一度電源を抜いてから、再度接続して、再起動してください。

RVON-10401 GB50 Bike

フレームの下にシリアルシールがございます。

リーボック バイク GB50
お客様 トラブルシューティング

このトラブルシューティングは、本製品を安全にお使いいただくために、サポートガイドとなります。

全ての確認作業を行われる場合、電源オン/オフの状態を確認頂き、安全な状態であることをご確認頂いた上で、お願い致します。

	症状	トラブルシューティング
1	ディスプレイ表示されない	**1.** アダプターコンセントが電源に正しく差し込まれているか確認をお願いします。 **2.** アダプターのプラグがバイク本体に差し込まれ、接触不良や緩みなどがないか確認をお願いします。 **3.** アダプターに記載されています AC 電圧とご契約されている家庭用電圧が同じであるか確認をお願いします。 **4.** コンソール、接続ケーブル(C-2)及び 本体ケーブル(D-20)のコネクタ部にある 9 または 12 ピンを点検頂き、接触不良や緩みがないか確認をお願いします。
2	レジスタンスが変化しない	**1.** コンソール、接続ケーブル(C-2)及び 本体ケーブル(D-20)のコネクタ部にある 9 または 12 ピンを点検頂き、接触不良や緩みがないか確認をお願いします。
3	脈拍値（心拍）が表示されない	**1.** エクササイズ時にハンドグリッププレートを正しく握っているかご確認頂き、両手でプレートを握ってください。手に汗をかいている場合、反応が悪くなる場合がございます。 **2.** ハンドルバーにあるケーブルとコンソールが正しく接続されているか確認をお願いします。
4	ディスプレイに E-2 が表示される	**1.** メインフレーム内にあるケーブル接触不良の可能性があります。 コンソール、接続ケーブル(C-2) 及び 本体ケーブル(D-20) のコネクタ部にある 9 または 12 ピンを点検頂き、接触不良や緩みがないか確認をお願い致します。
5	ディスプレイに E-3 が表示される	**1.** コンソールまたはモーター故障の可能性があります。 弊社カスタマーサービスまでお問い合わせ下さいませ。
6	ディスプレイに E-4 が表示される	**1.** E-4 はユーザー登録情報のユーザー年齢、身長、体重が入力可能な設定範囲を超えていることを示しています。設定範囲内で正しい情報の入力をお願い致します。
7	ディスプレイに E-5 又は E-7 が表示される	**1.** 各ケーブルの接触不良の可能性があります。 コンソール、接続ケーブル(C-2)及び 本体ケーブル(D-20)のコネクタ部にある 9 または 12 ピンを点検頂き、接触不良や緩みがないか確認をお願いします。

8	ディスプレイに U-1～4 が表示される	**1.** ユーザー登録表示となります。4 名の方の性別、年齢、身長、体重を登録する事が可能、リカバリー測定等の元データとなります。 ※ 詳しくはコンソールガイド (日本語 6 頁目)をご覧ください。 なお、エクササイズ後、U1 から U2 へ変更したい場合、G)ストップボタン(中央)を押して頂き、D)モードボタン(ホームマークボタン)を長押し後、表示点滅されましたら変更可能です。
9	スピード表示されない	**1.** コンソール、接続ケーブル(C-2)及び 本体ケーブル(D-20)のコネクタ部にある 9 または 12 ピンを点検頂き、接触不良や緩みがないか確認をお願いします。
10	リカバリー機能が反応しない	**1.** コンソールが停止状態でリカバリー機能を使用しているか確認をお願いします。 **2.** 心拍機能を点検し、心拍数が表示されているか確認をお願いします。
11	ペダル異音	**1.** 左右ペダルの増し締めをお願い致します。 左ペダルは反時計回し、右ペダルは時計回りに取付けをお願いします。 クランクへの取り付けは、ネジ山が破損しないようご注意下さい。

重要：これらのトラブルシューティングでも解決できない場合は、お買い求めの販売店、もしくは下記のフォームからご相談くださいませ。

輸入代理店 株式会社プロアバンセ

お問い合わせ先

よくあるお問い合せ

① 家族で使用したいのですが何名まで、何を登録できますか

U1-U4 まで 4 名の性別、年齢、身長、体重を登録する事が可能です。

② ユーザー設定の仕方（表示）がわかりません

アダプター接続後、コンソール画面に『U1 ～ U4』表示が出ます。
登録する番号を選択し、順に 性別（M: 男性、H 女性 ）、A（AGE）年齢、
H（High）身長、W（Weight）体重　を登録できます。
このデータはリカバリー測定やハートレート測定等の元データとなります。
なお、エクササイズ後、例えば U1 から U2 へ変更したい場合、
G) ストップボタン (中央) を押して頂き、D) モードボタン (ホームマーク
ボタン) を長押し頂ければ、変更可能です。

③ リカバリー測定はどのように行いますか

エクササイズ後、B) リカバリーボタン (コンソール上のハートマークボタン) を押し、ハートレートハンドルを一分間握ると、回復率レベルが確認できます。
レベルは　F1 非常に良い ～ F4 普通 ～ F6 悪い
※ 詳しくは、コンソールガイド (日本語頁) をご覧ください。

④ M(マニュアルモード) はどんな時に使いますか

お好みに合わせてご自身で負荷操作が可能です。
メインメニューが表示された際、プログラムモードをご使用頂く場合に
E アップ、C ダウン キーでお好みのプログラムを選択下さい。
A エンターキーで設定後、G キーにてエクササイズ 開始 / 停止 となります。
※ 詳しくは、コンソールガイド (日本語頁) をご覧ください。

⑤ ハートレート機能とは また、どうやって測定するのですか

ハンドルの銀色の部分を握ると、運動をしている際の心拍数（ハートレート）を表示します。（表示がされにくい場合は、手を少し水などで湿らすと反応しやすくなります）メインメニューの プログラムモードにあるハートマークが、ハートレート機能となります。

この心拍数は、上記②でのユーザー設定の情報をもとに自動的に設定され、負荷は自動的にアップダウンします。レベルは 最大心拍数に対して、55%/75%/90%/TA（マニュアル）があり、例えば、年齢 23 歳の方が 55%、75 歳の方が 75% のレベルを選択した場合、ともに目標心拍数 108 となります。
詳細は 添付 " ハートレートプログラム " コンソール画面をご覧ください。

⑥ハートレートを使用中にブザーが鳴りました

ハートレートプログラムは、ディスプレイされた心拍数を超えた際、ビープ音がなり、表示の心拍数以下になると音は収まります。心拍数が高くなると心肺機能向上の効果を得ることができますが、急激な上昇は負担が大きいため、ビープ音が鳴る設定になっております。

⑦ サドル（シート）が動いて使いづらいです

商品出荷時にはお客様で設定いただくために緩めに締めてお届けしております。
ご使用になる前に、付属のドライバーでシートの裏側にあるボルトを調節して
お好みの向きや角度に設定することが可能です。

・サドル取付方法

最初に、片方のボルトナットを固定しておく必要がございます。
まず付属のドライバーでナットの固定をお願いします。
次に、もう一方のボルトナットをモンキーレンチなど 工具で締めます。
サドルが固定されるまで、強めに締めて頂いて結構です。
※ モンキーレンチがない場合、もうひとつの付属ドライバーでもナットを締める事ができます

注意) 付属ドライバーをご使用される際、ドライバー部分でお怪我されることのないようにくれぐれもお気を付け下さい。グローブをはめて頂けますと安全です。

⑧ ペダルがカタカタと異音がします

組立設定時に締め方が緩い場合や、お使いをいただく間に徐々にボルト部分が緩んでくる場合がございます。

・お買い上げ直後の異音の場合

取付時に歪んでしまった場合がございます。
お手数ですが 一度ペダルをモンキーレンチでクランク (ペダルが接続されている部分）から外し、再度ペダルを取り付けなおしてください。
取付は漕ぐ方向へ、外す際は漕ぐ方向とは逆にボルトを回します。

・使用開始後の異音の場合

お使いいただく間に徐々にボルトが緩んでくることで異音が発生する場合がございます。ほとんどの場合はペダル部のボルトを少し強く絞めなおすことで解消されます。
またご家庭でも 定期的な保守点検として、ペダル部のボルトのチェックなどを行い、定期的にボルトを締めなおす ことで長く快適にご利用いただけます。

組立動画のご案内

この度はReebok フィットネスバイクをお買上げいただき、
誠にありがとうございます。本商品は海外直輸入品のため、
組立の際にわかりにくい点などもありご迷惑をおかけいたします。

組立簡単動画をご用意しましたので、
ご参考にしていただき不明な点などは
サポートまでご連絡くださいませ。

URL: http://bit.ly/2rsFxex

ご自身の体力や体調に応じて、無理のない運動をおすすめします。

2020.06

Reebok

リーボック GB50 簡易マニュアル

PRO AVANCE CORP

[総輸入発売元]
株式会社 プロアバンセ
〒141-0022 東京都品川区東五反田2-3-5 五反田中央ビル5階
TEL:03-5791-1400　FAX:03-5791-1415　URL http://www.proavance.co.jp